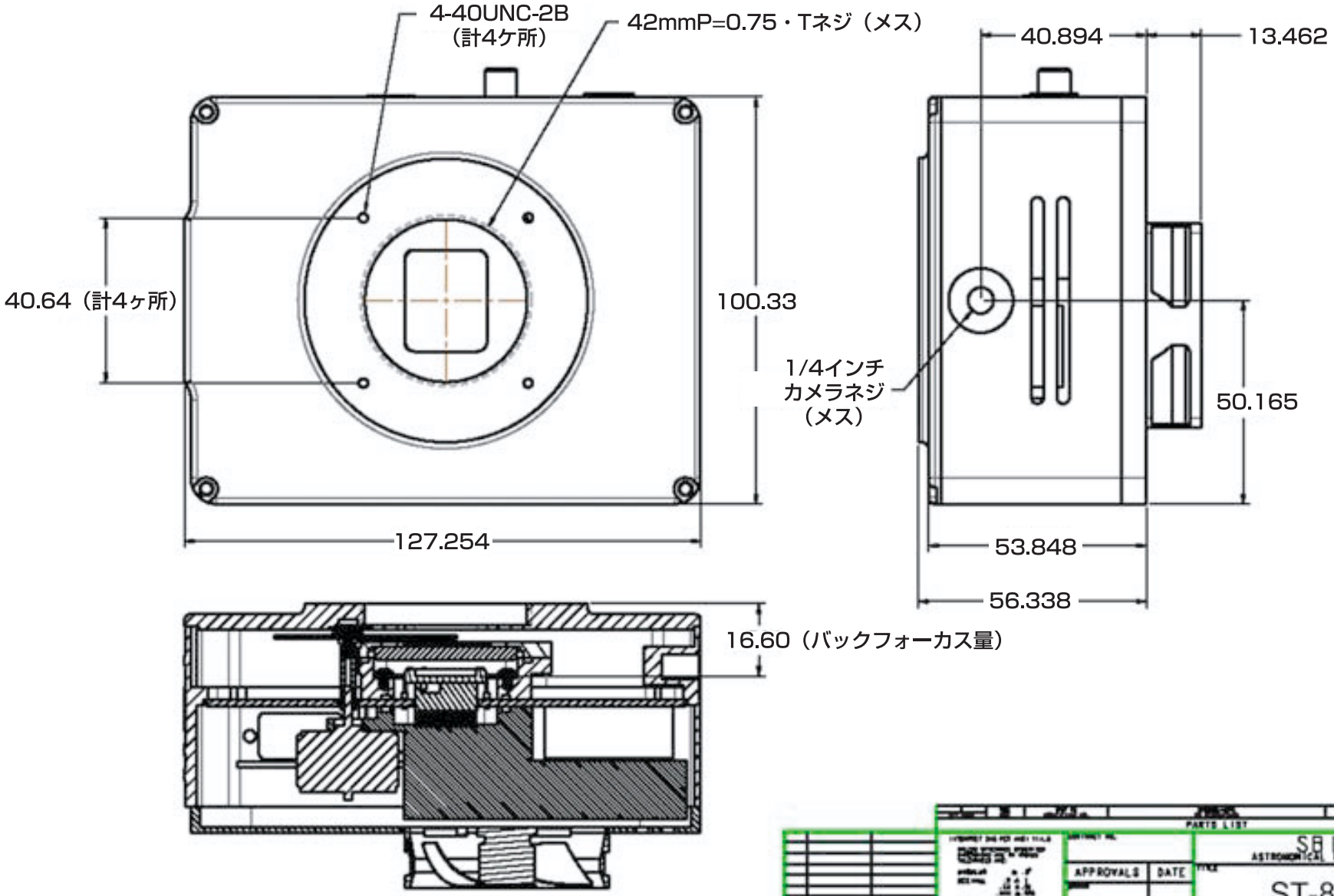CCD素子エリア：17.9×13.5mm（5.4μ角）